DIGSPI
دیدبان سیستم پویا نگر پاژ



Model: DSP-ANPR-B20

دوربین گلوبال شاتر

Lens: Fixed, 16mm

H264,H265,MJPEG

2 MegaPixel

- دوربین گلوبال شاتر تحت شبکه
- قابلیت رکورد در نرم افزار و رکوردر های نظارت تصویری
- مناسب برای پلاک خوانی جهت دو لاین
- دو مگا پیکسل
- مناسب برای پلاک خوانی تا سرعت 150 کیلومتر

مشخصات دوربین پلاک‌خوان

این دوربین پلاک‌خوان جاده‌ای برای پایش تردد و ثبت پلاک خودروها در دو خط عبور (دو لین) در نظر گرفته شده است. بدنه صنعتی آن به آفتاب‌گیر مجهز است که تابش مستقیم خورشید بر محفظه دوربین را کاهش می‌دهد و به کاهش دمای برد اصلی کمک می‌کند.

سنسور گلوبال شاتر

مهم‌ترین مزیت این دوربین، استفاده از سنسور گلوبال شاتر مدل OG02B10 است که برای ثبت تصویر خودروهای در حال حرکت در پروژه‌های پلاک‌خوان به کار می‌رود.

لنز اختصاصی

لنز نصب‌شده دارای فاصله کانونی ثابت ۱۶ میلی‌متر، دیافراگم F/2.0 و مانت M12 است. این لنز برای سنسور با فرمت ۱/۲٫۵ اینچ و تفکیک‌پذیری تا ۵ مگاپیکسل معرفی شده و از فوکوس دستی و دیافراگم ثابت بهره می‌برد. شایان ذکر است که در مدل‌های سفارشی، امکان سفارش لنز متفاوت وجود دارد.

ویژگی‌های کلیدی شیشه محافظ

شیشه محافظ اپتیکی جلوی لنز از جنس SCHOTT N-BK7 است. این شیشه برای نصب در جلوی لنز دوربین‌های رنگی پلاک‌خوان و بینایی ماشین طراحی شده است. بستر اپتیکی SCHOTT N-BK7، پرداخت دقیق سطوح و پوشش ضدبازتاب دوطرفه در بازه ۴۲۰ تا ۷۰۰ نانومتر، به عبور نور مرئی و کاهش بازتاب‌های ناخواسته کمک می‌کنند. سطح بیرونی دارای پوشش آب‌گریز و چربی‌گریز است تا نظافت آن در محیط بیرونی آسان‌تر شود. کیفیت سطح آن برابر با Scratch-Dig 20/40، تختی هر سطح ≥ λ/2 در طول موج ۶۳۲٫۸ نانومتر و تلرانس موازی‌بودن دو سطح ≥ ۱ دقیقه قوسی است.

مشخصات دوربین گلوبال شاتر

camera	
Sensor	Global Shutter OG02B10-1/2.9''
Max Resolution	1080p
Min. Illumination	Color: 0.0003 Lux
Day/Night	Day mode
Shutter	Auto/Manual, 1 to 1/100000 s
WDR	120 dB
S/N	>56 dB
Lens	12,16,25 mm
Iris	F1.6
Video	
Video Compression	H.265, H.264, MJPEG
Video Bit Rate	128 Kbps to 16 Mbps
ROI	Support
Video Stream	TWO streams
Privacy Mask	Up to 8 areas (8 blacks / 8 mosaics)
Frame Rate-Main Stream	2.3 MP (1920 × 1080), max.30 fps
Frame Rate-Sub Stream	D1 (720 × 576), max. 30 fps
Bitrate	1024~8000
Frame Interval	1~150
White Balance	Auto&Outdoor&Fine Tune&Sodium Lamp&Locked&Auto2
Digital Noise Reduction	2D/3D DNR
Flip	Normal&Flip Vertical&Flip Horizontal&180°&90° Clockwise&90°Anti-clockwise
HLC	Support
BLC	Support
Defog	Digital defog
EIS	Support

مشخصات دوربین گلوبال شاتر

Network	
Protocols	IGMP, RTP, SMTP, IPv4, IPv6, ICMP, ARP, TCP, UDP, DHCP, PPPoE, RTSP, RTCP, RTMP, DNS, DDNS, NTP, FTP, UPnP, HTTP, HTTPS, 802.1x, SNMP, QoS, SSL/TLS, SSH, TLS1.3
Compatible Integration	API, SDK, ONVIF (Profile S, Profile G, Profile T)
User/Host	Up to 32 users. 3 user levels: administrator, common user and operator
Security	Password protection&Strong password&HTTPS encryption&Export operation logs&Basic and digest authentication for RTSP&Digest authentication for HTTP&TLS 1.2&WSSE and digest authentication for ONVIF
Web Browser	Plug-in required live view: IE 10 and above, Chrome 45 and above, Firefox 52 and above, Edge 79 and above&Plug-in free live view: Chrome 57.0 and above, Firefox 58.0 and above, Edge 16 and above
General	
Power	DC 12 V (±25%), PoE+ (Optional)
Power Consumption	16 W
Dimensions	406 mm × 126 mm × 130 mm (16.0" × 5.0" × 5.1") (L × W × H)
Working Environment	-40 ℃ to 60 ℃ (-40 ℉ to 140 ℉), Humidity: ≤ 95% RH (non-condensing)
Surge Protection	6 KV
Material	Sun shield：Plastic
	Front cover：Metal
	Body：Metal
Dimensions	19*9*15
Weight	700g

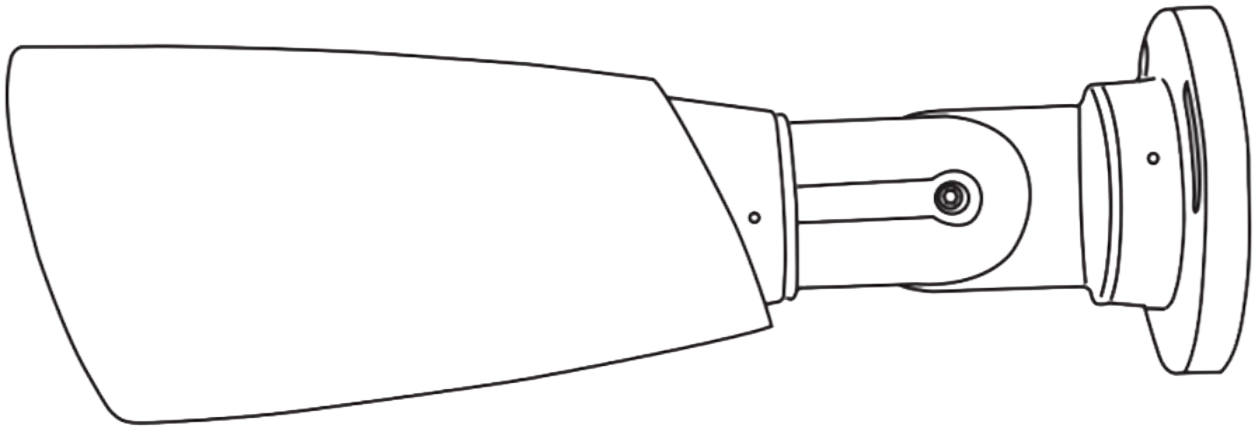

350 mm×100 mm×100 mm